# DAMPA®
# Silent Cloud
## Montagevejledning

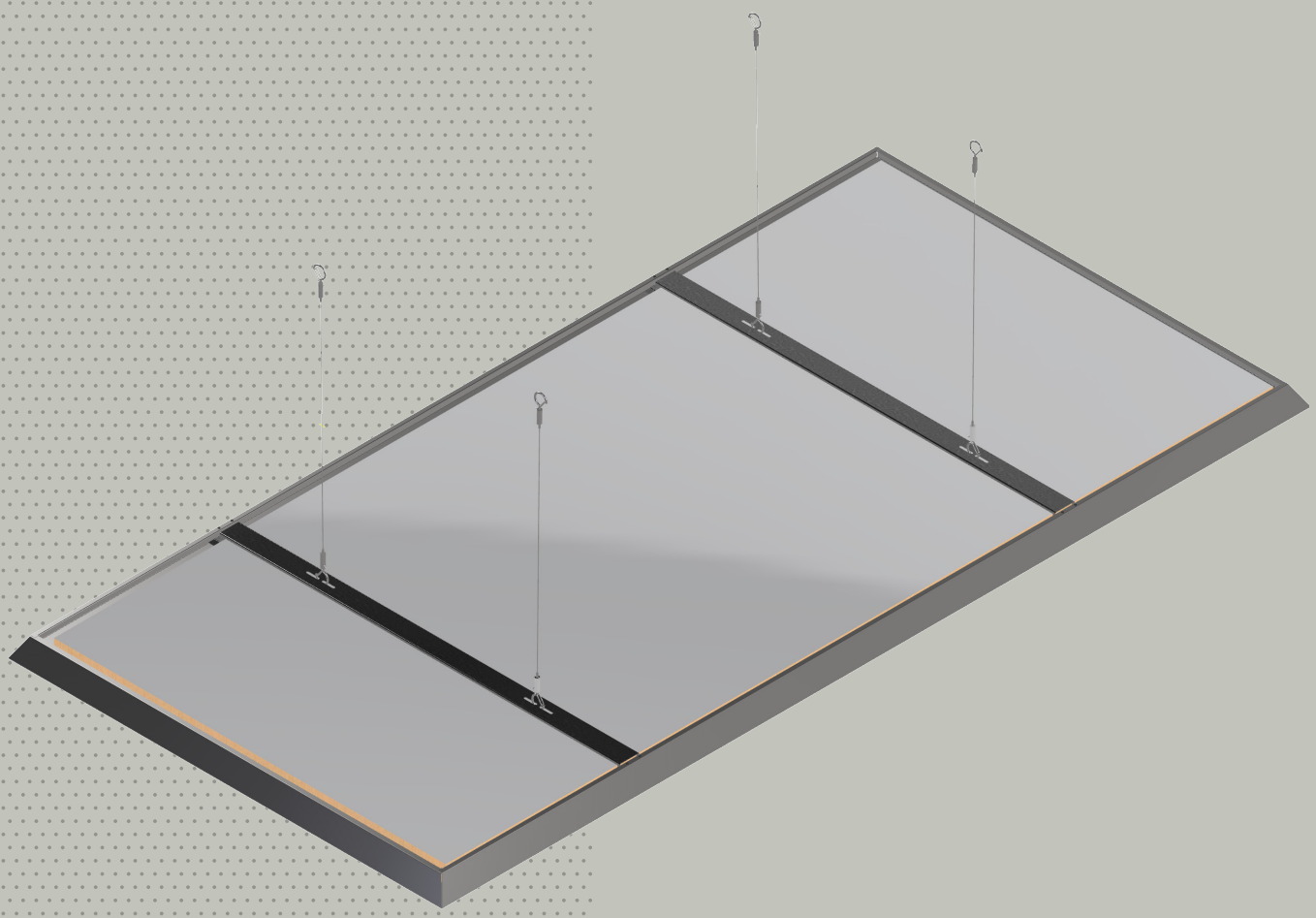

DAMPA®

# Montering af DAMPA® Silent Cloud

DAMPA® Silent Cloud monteres let i dækket med wirer med ophæng eller stroplåse.

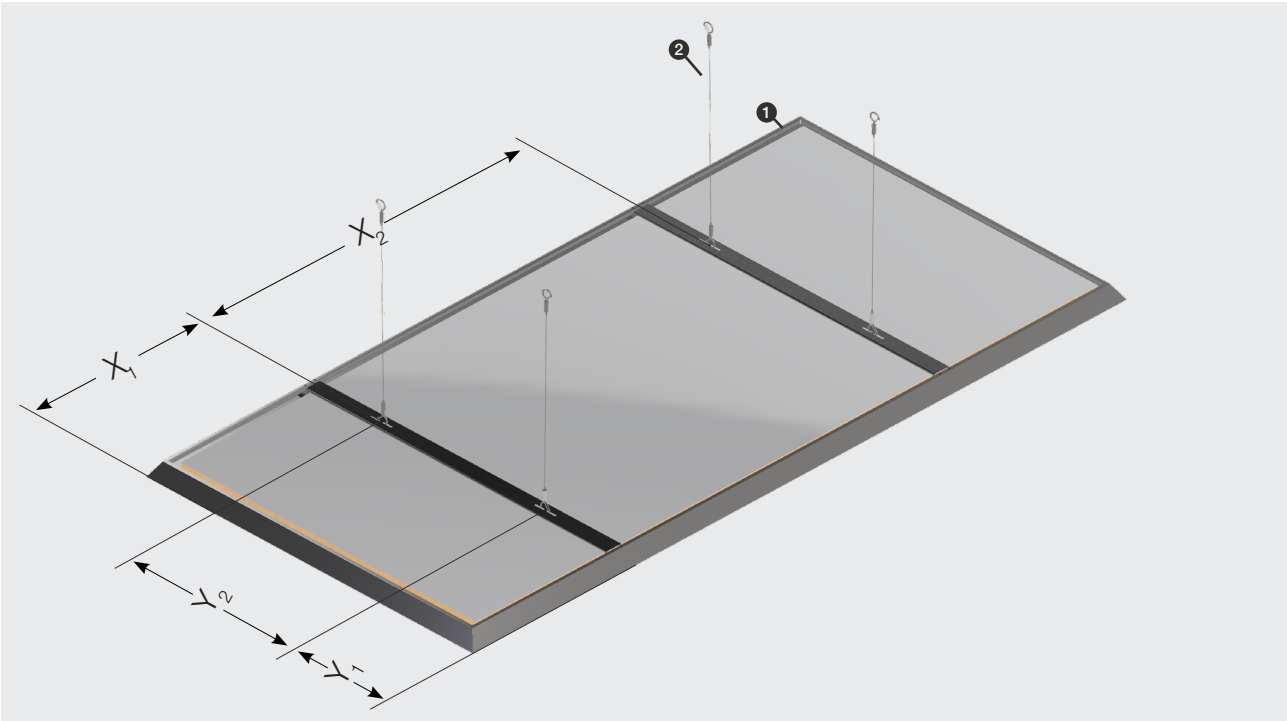


1

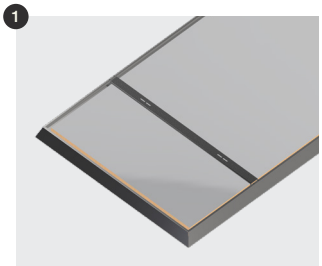

**Loftflåde**
Mål: 2000 x 1000 x 50 mm
1600 x 800 x 50 mm
2000 x 800 x 50 mm
Materiale: Aluminium

2

**Wire med ophæng**
Længde: maks 1000 mm
Materiale: Stål
Bæreevne: 17 kg/stk.

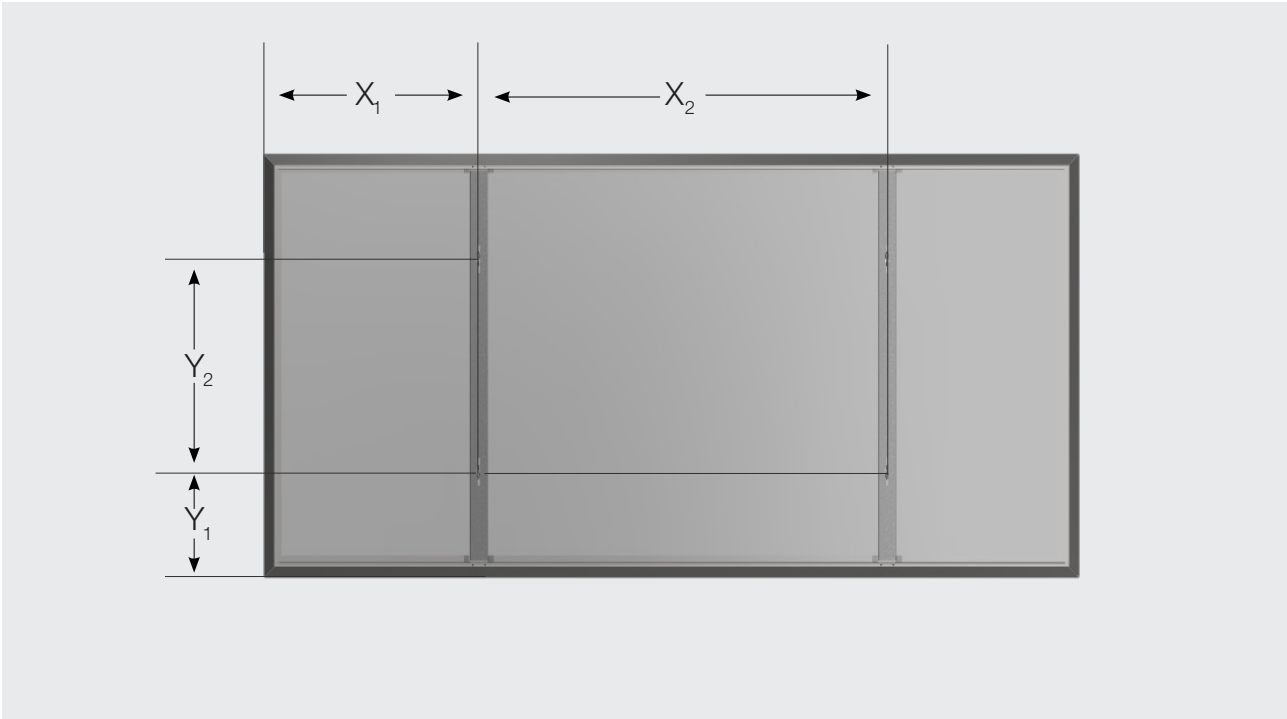


| | **2000 x 1000** | **1600 x 800** | **2000 x 800** |
|---|---|---|---|
| **$X_1$** | 500 | 400 | 500 |
| **$X_2$** | 1000 | 800 | 1000 |
| **$Y_1$** | 250 | 200 | 200 |
| **$Y_2$** | 500 | 400 | 400 |

1

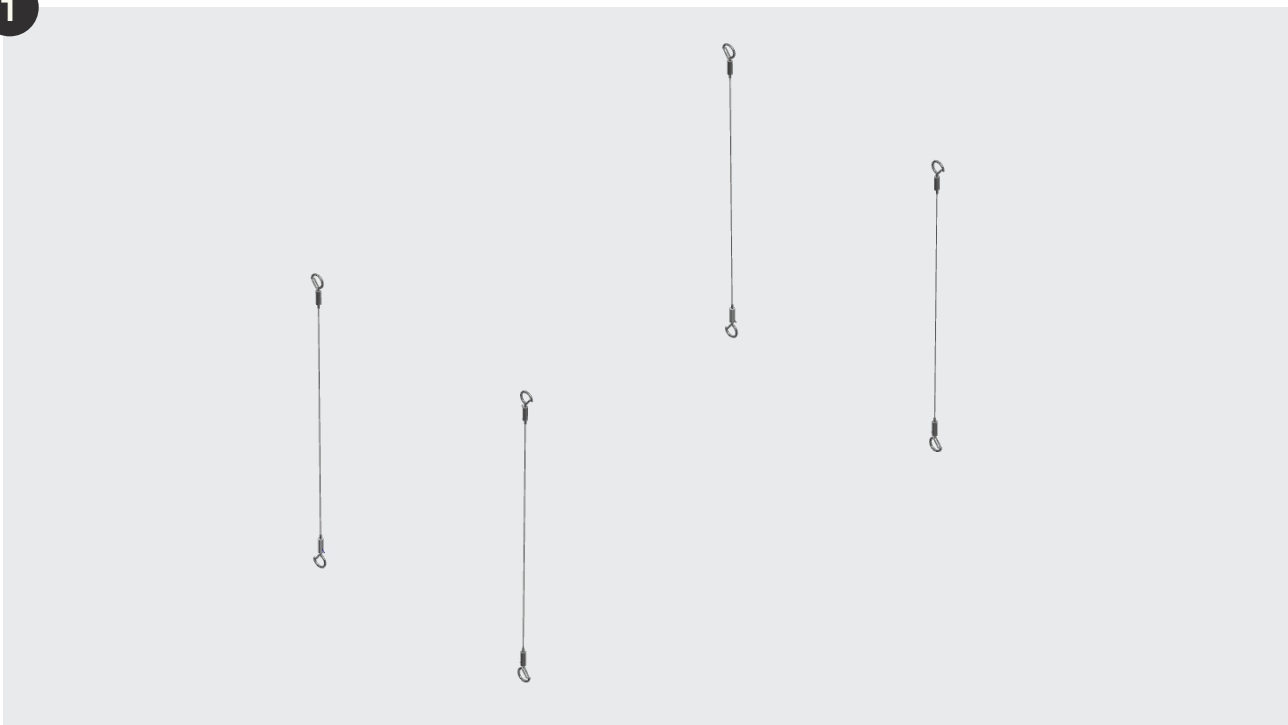

De fire wirer [2] installeres i dækket jf. illustration på side 3.

OBS! Brug skruer og rawplugs der er egnet til det materiale, som produktet monteres i.

2a

2b

Juster loftflådens højde ved at justere længden på hver enkelt wire. Dette gøres ved at trykke tilpasningsfjeder ned samtidig med, at wiren trækkes til den ønskede længde.

3

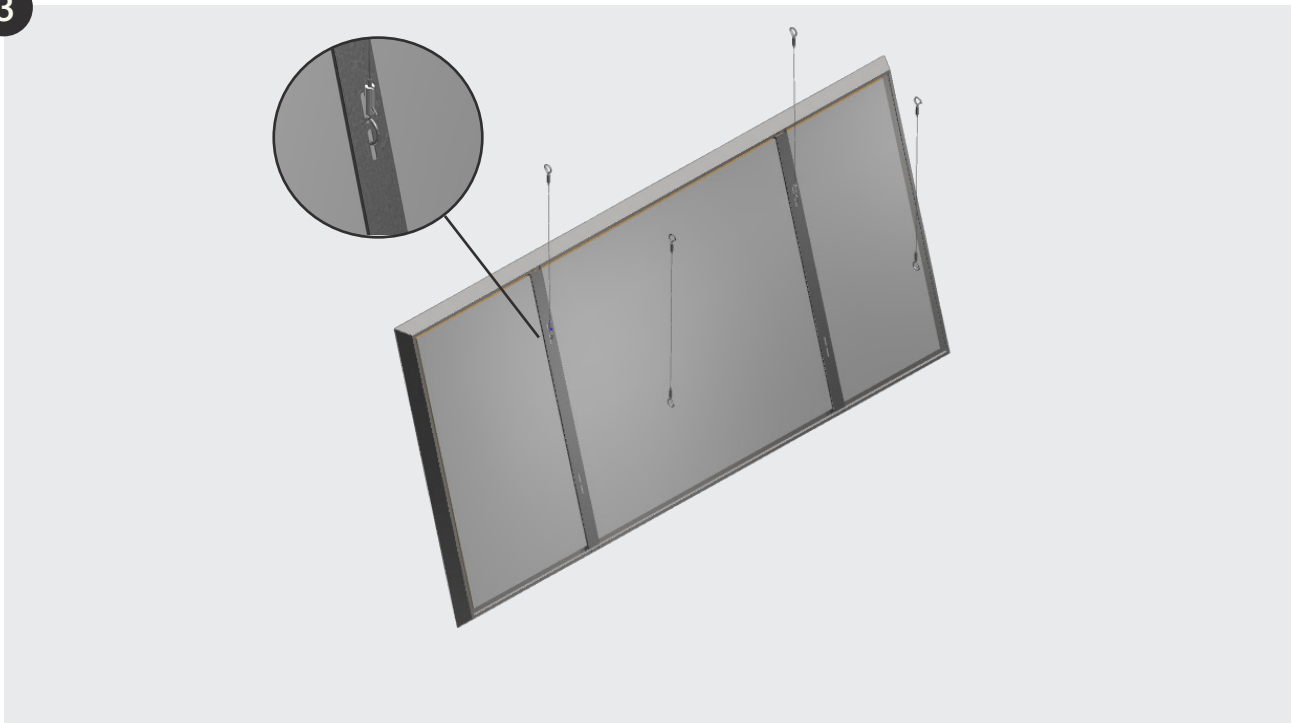

Loftflåden [1] monteres i to af de fire wirer ved at hægte ophænget fast i crossbarens huller.

4

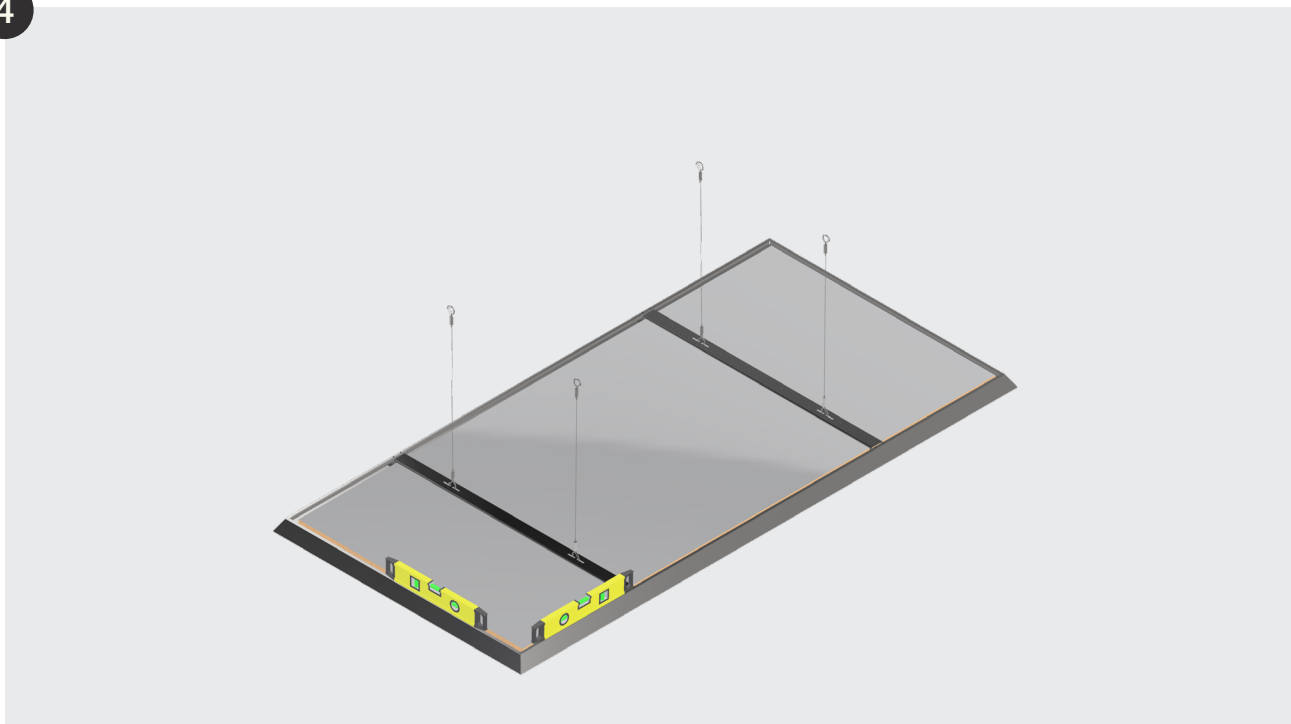

Flåden monteres derefter i de resterende to wirer. Efter ophæng sikres det, at flåden er monteret i vater og fremstår uden buler eller mærker.

Ved montering af eksterne dele, f.eks. lamper, må den eksterne belastning ikke oversige 2,5 kg. Kontakt os for mere information, hvis det ønskes at montere eksterne dele, som overstiger 2,5 kg.

Telefon: +45 6376 1300

Mail: dampa@dampa.dk

# DAMPA® Silent Cloud

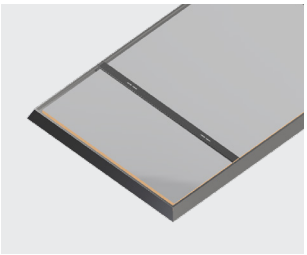

**Loftflåde**
Mål: 2000 x 1000 x 50 mm
1600 x 800 x 50 mm
2000 x 800 x 50 mm
Materiale: Aluminium

**Wire med ophæng**
Længde: maks 1000 mm
Materiale: Stål
Bæreevne: 17 kg/stk

**Stroplås***
Længde: 500 - 850 mm
Materiale: Galvaniseret stål
Bæreevne: 30 kg/stk

*Kan anvendes som alternativ til wire med ophæng

DAMPA®
DK-5690 Tommerup, Tel.: +45 63 76 13 00
dampa@dampa.dk, www.dampa.com



DAMPA 18/03/2026 Der tages forbehold for ændringer og trykfejl.